TAKBRO
TELEPHONE: 01623 412 160
E-MAIL: SALES@TAKBRO.CO.UK

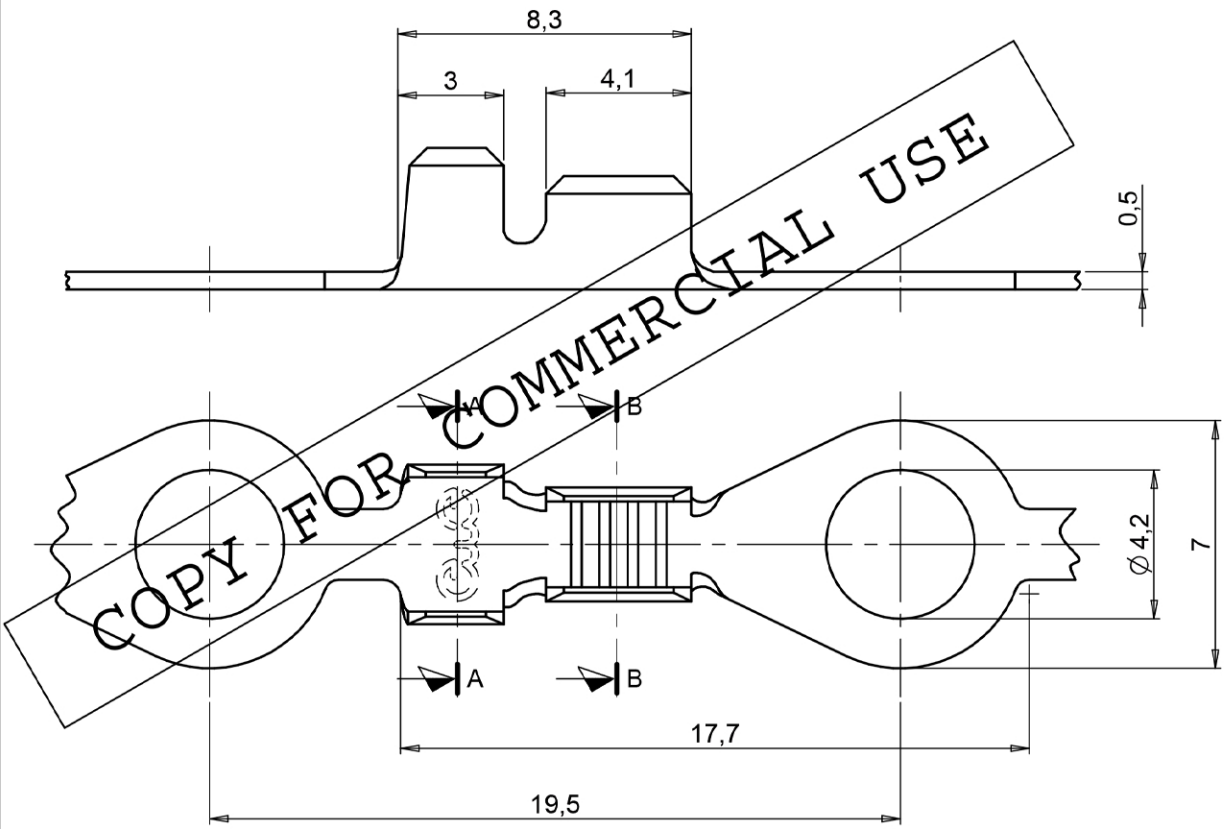

COPY FOR COMMERCIAL USE

SEZ. A-A

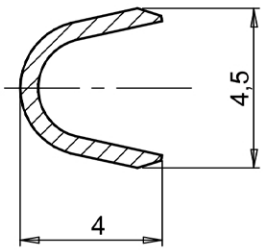

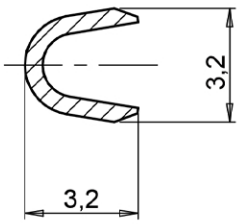

SEZ. B-B

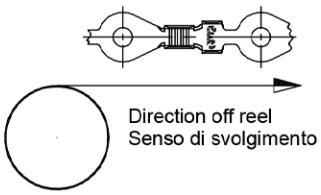

Code	Material	Treatment
32025.53.00.1	CuZn Brass / Ottone	
32025.51.00.1	CuZn Brass / Ottone	
32025.51.02.1	CuZn Brass / Ottone	Tin plated / Stagnatura

Design: Piron S.	Date / Data: 27-08-90	
Checked on	Date / Data	
		Scale/Scala: 5:1
Description/Denominazione: CONNESSIONE AD OCCHIELLO	Wire range/Sez. 0,5-1,5 mm²: AWG 20-16	Drawing / Disegno: 32025
		Ref./Rif.

This drawing contains information that is proprietary to incorporated and should not be used without written permission.
Questo documento è di proprietà
Il suo contenuto è riservato e protetto a termini di legge con divieto di riproduzione e divulgazione a terzi senza esplicita autorizzazione